T - 1
BEŽECKÝ PÁS



CONSOLE+

AVUS-10100/AVUS-10100-120

ADIDASHARDWARE.COM

V1_07.2025

ULTRA SERIE

SK

Vážené zákazníčky, vážení zákazníci

Teší nás, že ste sa rozhodli pre zariadenie **Adidas**. Tento kvalitný produkt je navrhnutý pre domáce používanie.
Pred poskladaním zariadenia si pozorne prečítajte návod na použitie.
Používajte zariadenie iba tak ako je to popísané v tomto návode na použitie. Tento návod uschovajte pre prípadné otázky v budúcnosti ohľadne prevádzky Vášho zariadenia.

Prajeme Vám veľa zábavy a úspechov pri Vašom tréningu.

Váš **DUVLAN** tím

Záruka

Kvalitné výrobky **Adidas** sú konštruované a testované pre fitness tréningy v domácom prostredí.
Predávajúci poskytuje na tento výrobok 2 - ročnu záruku.
Záruka sa nevzťahuje na škody spôsobené nesprávnou montážou, nesprávnou údržbou, mechanickým poškodením, opotrebením dielov pri bežnom používaní, neodvratnou udalosťou, neodbornými zásahmi, nesprávnym zaobchádzaním, či nevhodným umiestnením.
V prípade reklamácie nás kontaktujte.
Záručná doba začína plynúť dátumom predaja (uschovajte preto doklad o kúpe).

Zákaznícky servis

Aby sme Vám mohli čo najlepšie pomôcť s prípadnými problémami na Vašom zariadení, poznačte si presný názov výrobku a sériové číslo.

Pokyny pre zaobchádzanie so zariadením po vyradení z prevádzky

Zariadenie **Adidas** je recyklovateľné. Prosíme Vás, aby ste Vaše zariadenie po skončení životnosti odovzdali do zberného odpadu (alebo miesta na to určeného).

Kontakt

Duvlan s.r.o. K Zornici 1990/23
957 01 Bánovce nad Bebravou
e-mail: servis@duvlan.com

web: www.duvlan.com

Pokyny

Tento návod na použitie je len referencia pre zákazníkov. **DUVLAN** nepreberá ručenie za chyby vzniknuté prekladom alebo technickou zmenou produktu.

UPOZORNENIA

- Toto zariadenie je určené výhradne na domáce použitie **(HC)**. Nepoužívajte zariadenie v žiadnom komerčnom, prenájmovom ani inštitucionálnom prostredí
- Zariadenie používajte výlučne podľa pokynov uvedených v tejto príručke. Pred začatím akéhokoľvek cvičebného programu sa poraďte so svojím lekárom
- Deti a domáce zvieratá držte vždy mimo dosahu zariadenia
- Toto zariadenie môžu používať deti vo veku od 14 rokov a osoby so zníženými fyzickými, zmyslovými alebo mentálnymi schopnosťami alebo s nedostatkom skúseností a vedomostí, ak im bol poskytnutý dohľad alebo inštrukcie týkajúce sa bezpečného používania zariadenia a ak chápu súvisiace riziká
- Čistenie a údržbu zariadenia nesmú vykonávať deti mladšie ako 14 rokov
- Uistite sa, že zariadenie stojí na rovnej, stabilnej a vodorovnej ploche s voľným priestorom aspoň 0,6 m okolo zariadenia
- Vždy noste vhodné športové oblečenie a tréningovú obuv
- Bezpečnosť zariadenia je možné zachovať len vtedy, ak sa pravidelne kontroluje, či nie je poškodené alebo opotrebované. Vadné súčiastk/a alebo zariadenie nepoužívajte, kým nebude opravené. Venujte osobitnú pozornosť súčiastkam, ktoré sú najviac náchylné na opotrebenie. Pred použitím si prečítajte navod a dodržujte ho .
- Udržujte vlasy, telo a voľne oblečenie mimo dosahu všetkých pohyblivých častí
- Ak sa kedykoľvek počas cvičenia cítite mdlo, máte závraty alebo pociťujete bolesť, okamžite prestaňte cvičiť a poraďte sa so svojím lekárom
- Nadmerné cvičenie môže viesť k vážnemu zraneniu alebo smrti
- Zariadenie uchovávajte v interiéri, mimo dosahu vlhkosti a prachu. Neumiestňujte zariadenie do garáže, na krytú terasu ani do blízkosti vody
- Ak niektoré z nastavovacích zariadení zostane vyčnievať, mohlo by to obmedzovať pohyb používateľa
- Zariadenie by mali používať iba osoby s hmotnosťou **120 kg/264,56 lb** alebo menej
- Systém merania srdcovej frekvencie môže byť nepresný
- Nadmerné cvičenie môže viesť k vážnym zraneniam alebo smrti. Okamžite prestaňte cvičiť
- Toto zariadenie je určené výlučne na spotrebiteľské použitie
- Za zariadením zabezpečte bezpečnostný priestor s rozmermi minimálne 2 000 mm x 1 000 mm
- Zložený bežecký pás by sa nemal používať
- Pred zložením počkajte, kým sa bežecká plocha úplne zastaví
- Hodnota hladiny akustického tlaku emisií s váhou A pri uchu používateľa je približne 57 dB(A), hluk pri zaťažení je vyšší ako bez zaťaženia
- Pred začatím akéhokoľvek cvičebného programu sa podrobte lekárskej prehliadke
- Pred použitím si prečítajte, pochopte a vyskúšajte postupy núdzového zastavenia
- Odporúčame udržiavať bežecku plochu v čistote a suchu
- Na tento výrobok sa poskytuje pôvodnému kupujúcemu dvojročná záruka na prípadné vady materiálu a spracovania, ktorá platí iba v krajine nákupu. Uschovajte si nákupný doklad ako dôkaz o kúpe. Ďalšie podrobnosti nájdete na: https://www.adidasfitness.info/treadmill-warranty

UPOZORNENIE: Používateľ je upozornený, že zmeny alebo úpravy, ktoré neboli výslovne schválené stranou zodpovednou za súlad s predpismi, môžu zrušiť oprávnenie používateľa na prevádzku zariadenia.

Toto zariadenie spĺňa požiadavky časti 15 pravidiel FCC a štandardov RSS bez licenčnej povinnosti podľa Industry Canada. Prevádzka podlieha týmto dvom podmienkam:

(1) toto zariadenie nesmie spôsobiť škodlivé rušenie

(2) toto zariadenie musí akceptovať akékoľvek prijaté rušenie, vrátane rušenia, ktoré môže spôsobiť nežiaduce fungovanie.

POZNÁMKA: Toto zariadenie bolo testované a bolo zistené, že spĺňa limity pre digitálne zariadenie triedy B podľa časti 15 predpisov FCC. Tieto limity sú navrhnuté tak, aby poskytovali primeranú ochranu proti škodlivému rušeniu v obytných priestoroch. Toto zariadenie generuje, využíva a môže vyžarovať rádiovú frekvenčnú energiu a ak nie je nainštalované a používané v súlade s pokynmi, môže spôsobiť škodlivé rušenie rádiovej komunikácie. Neexistuje však žiadna záruka, že v konkrétnej inštalácii k rušeniu nedôjde.

Ak toto zariadenie spôsobuje rušenie prijímania rozhlasového alebo televízneho signálu, čo je možné zistiť vypnutím a opätovným zapnutím zariadenia, odporúča sa, aby sa používateľ pokúsil odstrániť rušenie jedným alebo viacerými z nasledujúcich opatrení:

- Zmeňte orientáciu alebo umiestnenie prijímacej antény
- Zväčšiť vzdialenosť medzi zariadením a prijímačom
- Pripojte zariadenie do zásuvky v okruhu, ktorý je odlišný od okruhu, do ktorého je pripojený prijímač
- Požiadajte o pomoc predajcu alebo skúseného technika v oblasti rádia a televízie

CAN ICES-3(B) / NMB-3(B)

Vyhlásenie FCC a IC o vystavení žiareniu:

Toto zariadenie spĺňa limity vystavenia žiareniu stanovené FCC a Kanadou pre nekontrolované prostredie.

Toto zariadenie by malo byť inštalované a prevádzkované s minimálnou vzdialenosťou 20 cm medzi vyžarovačom a vaším telom.

Tento vysielač nesmie byť umiestnený ani prevádzkovaný spolu s žiadnou inou anténou alebo vysielačom.

FCC ID: 2AMDBBLE006 IC

ID: 22882-BLE006

DÔLEŽITÉ BEZPEČNOSTNÉ POKYNY

Pri používaní elektrického prístroja je potrebné vždy dodržiavať základné bezpečnostné opatrenia, vrátane nasledujúcich:

Pred použitím (tohto zariadenia) si prečítajte všetky pokyny.

NEBEZPEČENSTVO

– Na zníženie rizika úrazu elektrickým prúdom a poranenia pohyblivými časťami:

Toto zariadenie vždy ihneď po použití a pred čistením alebo údržbou odpojte zo zásuvky.

VAROVANIE

- Aby ste znížili riziko popálenia, požiaru, úrazu elektrickým prúdom alebo zranenia osôb:

1. **Toto zariadenie nie je určené na používanie osobami so zníženými fyzickými, zmyslovými alebo mentálnymi schopnosťami, alebo osobami bez dostatočných skúseností a vedomostí, pokiaľ nie sú pod dohľadom osoby zodpovednej za ich bezpečnosť alebo pokiaľ im neboli poskytnuté pokyny týkajúce sa používania spotrebiča. Deti mladšie ako 13 rokov držte mimo dosahu tohto zariadenia.**
2. **Toto zariadenie používajte výlučne na účely, na ktoré je určený, ako je uvedené v tomto návode. Nepoužívajte príslušenstvo, ktoré výrobca neodporúča**
3. **Nikdy nepoužívajte spotrebič s upchanými vetracími otvormi. Udržujte vetracie otvory bez vlákien, vlasov a podobných nečistôt**
4. **Nikdy nehádžte žiadne predmety do otvorov a nevkladajte do nich žiadne predmety**
5. **Nepoužívajte vonku. Určené výlučne na domáce použitie**
6. **Nepoužívajte v priestoroch, kde sa používajú aerosólové (sprejové) výrobky alebo kde sa podáva kyslík**
7. **Prístroj nikdy nenechávajte bez dozoru, keď je zapojený do zásuvky. Keď prístroj nepoužívate a pred nasadením alebo odstránením dielov ho odpojte zo zásuvky**
8. **Nikdy nepoužívajte toto zariadenie, ak má poškodený kábel alebo zástrčku, ak nefunguje správne, ak spadol alebo bol poškodený, alebo bol obliaty vôdou. Odovzdajte spotrebič do servisného strediska na prehliadku a opravu**
9. **Kábel držte ďalej od horúcich povrchov**
10. **Na odpojenie nastavte všetky ovládače do polohy „vypnuté“ a potom vytiahnite zástrčku zo zásuvky**
11. **UPOZORNENIE: Riziko poranenia osôb – Aby ste sa vyhli poraneniu, buďte mimoriadne opatrní pri nastupovaní na alebo vystupovaní z pohybujúceho sa pásu.**
    PREČÍTAJTE SI NÁVOD NA POUŽITIE PRED POUŽITÍM
12. **Toto zariadenie pripájajte výlučne do riadne uzemnenej zásuvky. Pozrite si POKYNY K UZEMNENIU**
13. **KEĎ PRÍSTROJ NEPOUŽÍVATE, ODSTRÁŇTE OVLÁDACÍ PANEL (ALEBO KĽÚČ, ALEBO BEZPEČNOSTNÚ SPONU, PODĽA PRÍPADU) A ULOŽTE HO MIMO DOSAHU DETÍ**
14. **Toto zariadenie neprepravujte za napájací kábel.**

Tieto pokyny si uchovajte.

POKYNY K UZEMNENIU

Tento výrobok musí byť uzemnený. V prípade poruchy alebo zlyhania uzemnenie poskytuje elektrickému prúdu cestu s najmenším odporom, čím sa znižuje riziko úrazu elektrickým prúdom. Tento výrobok je vybavený káblom s uzemňovacím vodičom a uzemňovacou zástrčkou. Zástrčku je potrebné zapojiť do vhodnej zásuvky, ktorá je správne nainštalovaná a uzemnená v súlade so všetkými miestnymi predpismi a nariadeniami.

NEBEZPEČENSTVO – Nesprávne pripojenie uzemňovacieho vodiča zariadenia môže spôsobiť riziko úrazu elektrickým prúdom. Ak máte pochybnosti o tom, či je výrobok správne uzemnený. Neupravujte zástrčku dodávanú s výrobkom – ak nezapadá do zásuvky, nechajte si kvalifikovaným elektrikárom nainštalovať vhodnú zásuvku.

Tento výrobok je určený na použitie v obvode s menovitým napätím 120 V a je vybavený uzemňovacou zástrčkou, ktorá vyzerá ako zástrčka znázornená na náčrte A na obrázku. Uistite sa, že je výrobok pripojený k zásuvke, ktorá má rovnakú konfiguráciu ako zástrčka. S týmto výrobkom sa nesmie používať žiadny adaptér.

SPÔSOBY UZEMNENIA

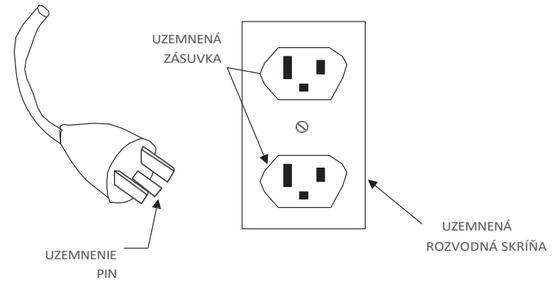

T1 (AVUS-10100, AVUS-10100-120) TLAČOVÁ PRÍRUČKA V1 09.07.2025.indd 2-3
09/07/2025 14:34:03



Logo WEEE – tento symbol na výrobku znamená, že na výrobok sa vzťahuje európska smernica 2012/19/EÚ.

Slovná značka a logá Bluetooth® sú registrované ochranné známky vo vlastníctve spoločnosti Bluetooth SIG, Inc. a akékoľvek používanie týchto značiek spoločnosťou RFE International prebieha na základe licencie.

Prevádzková frekvencia dongle = 10 MHz až 300 GHz a maximálny vysielaný RF výkon = 0,632 mW

Spoločnosť R.F.E International Ltd týmto vyhlasuje, že rádiové zariadenie typu „Motorizovaný bežecký pás“ je v súlade so smernicou 2014/53/EÚ. Úplné znenie vyhlásenia o zhode EÚ je k dispozícii na tejto internetovej adrese: https://library.rfeinternational.com/RVIR-10100_AVUS-10100_EU_RED_DOC.docx

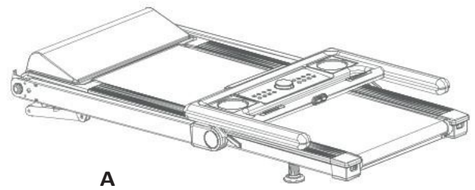
A


B


B14


D




C24


E02


C

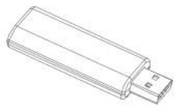
F04

1

x2

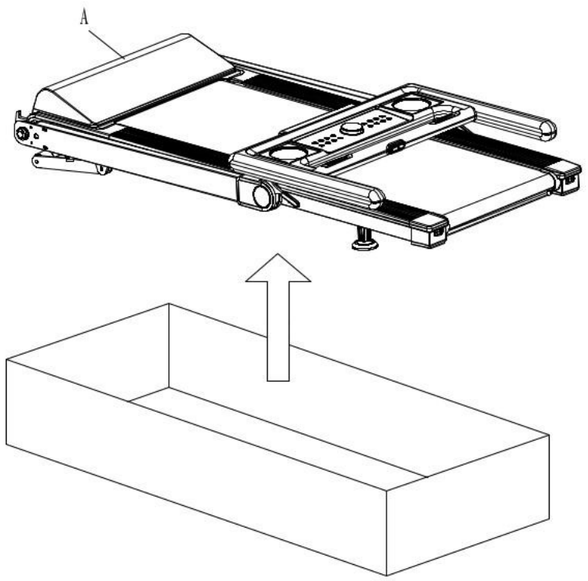

2

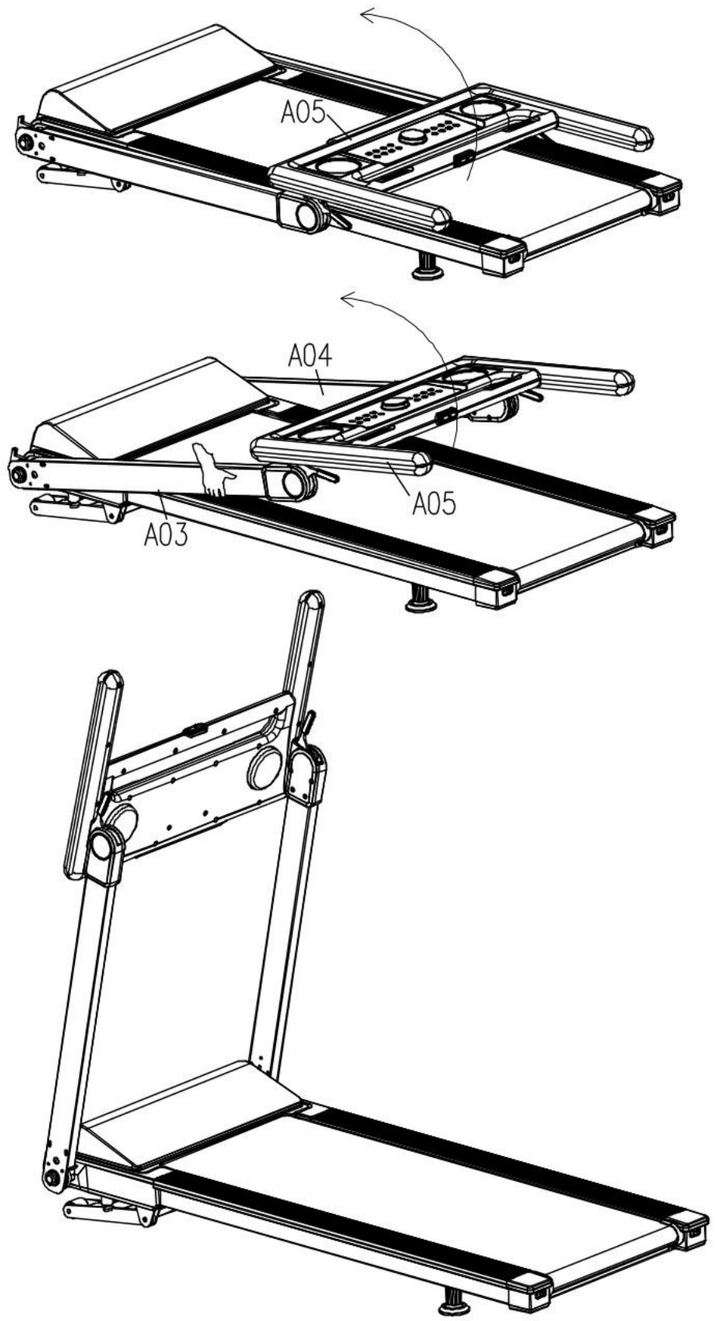

3

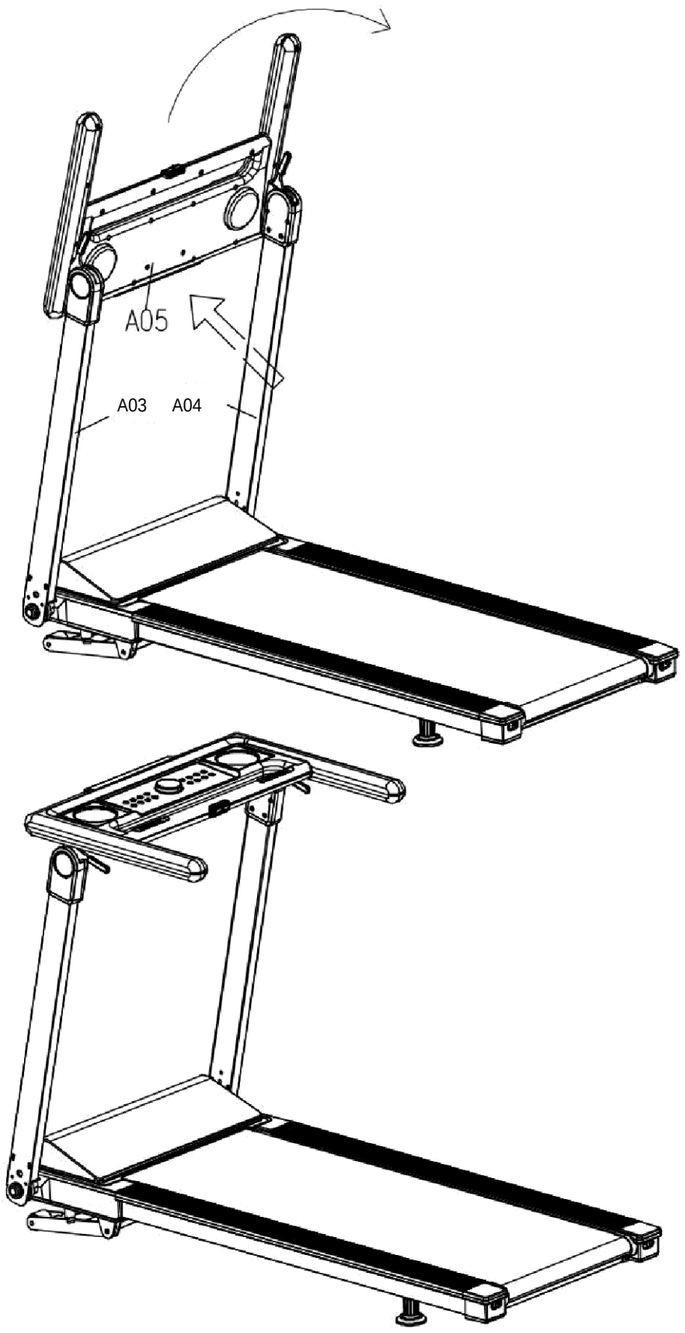

4

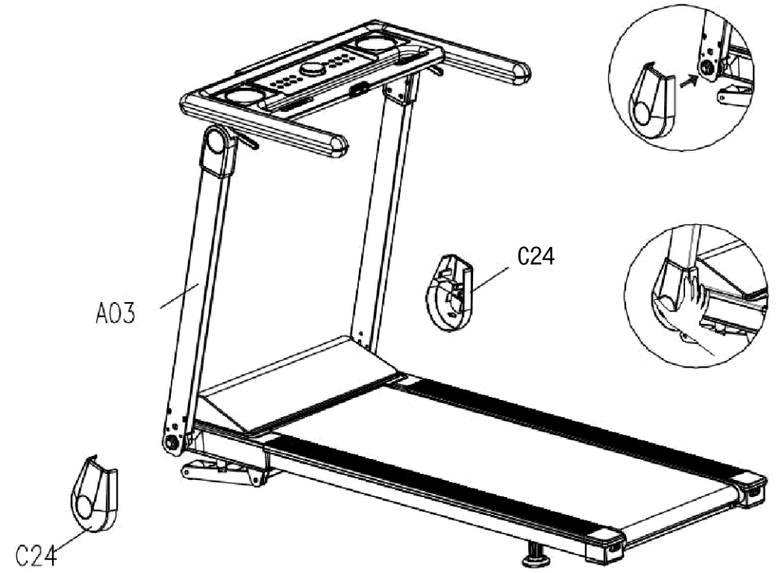



C24 x2

5

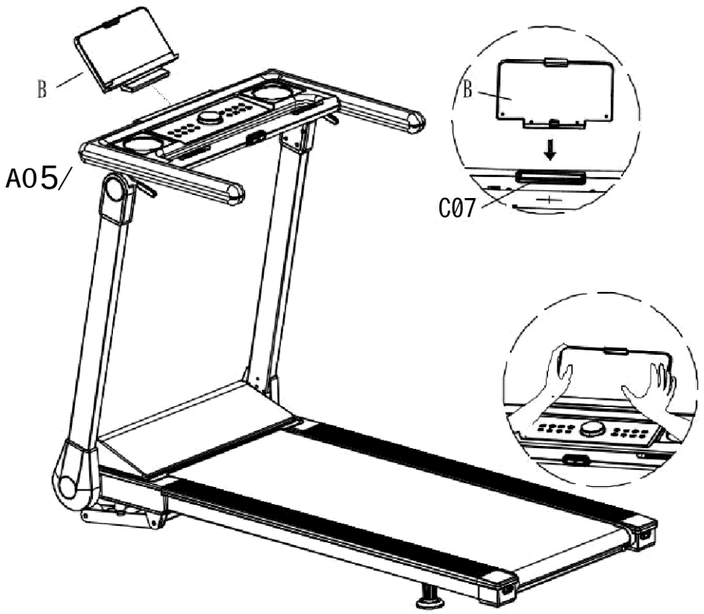



B

6

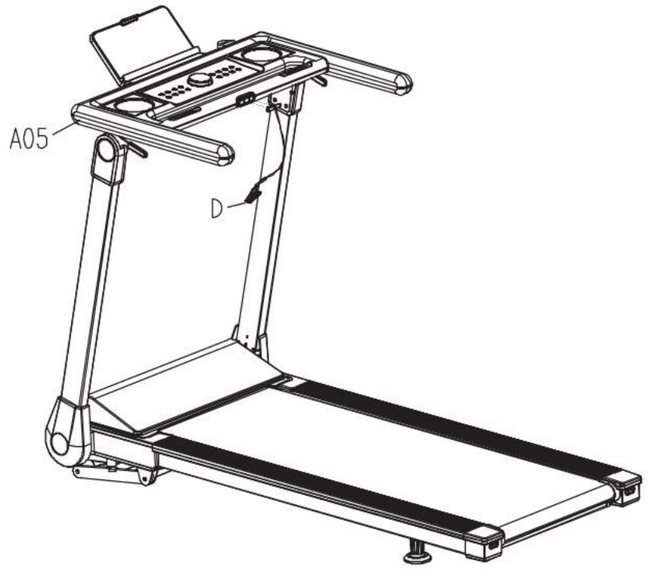

7

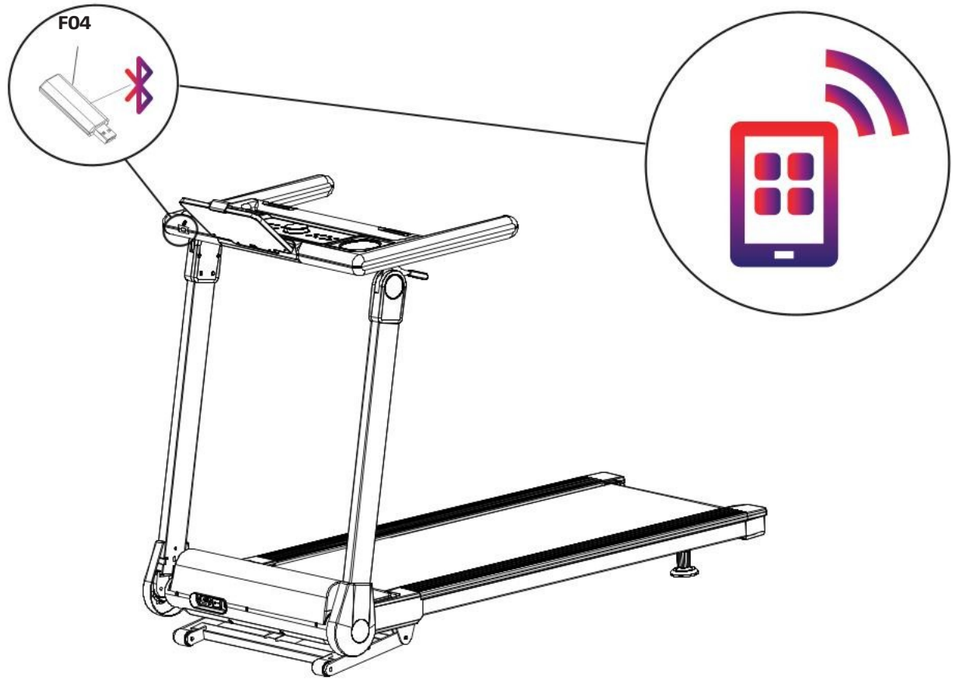

Pokyny na demontáž výrobku: Demontáž vykonávajte podľa krokov, ktoré sú opačné k krokom montáže výrobku.

1.

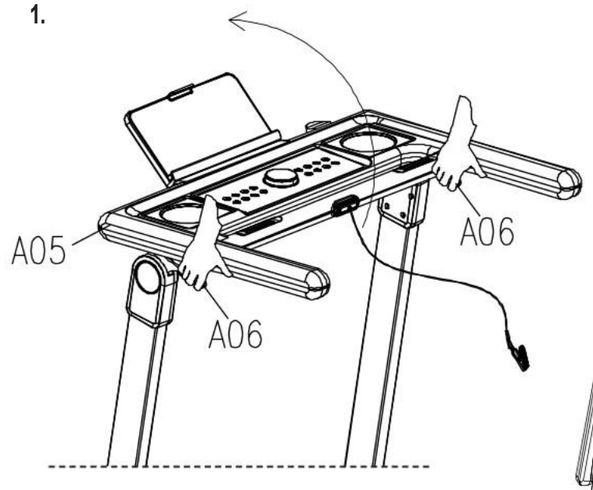

2.

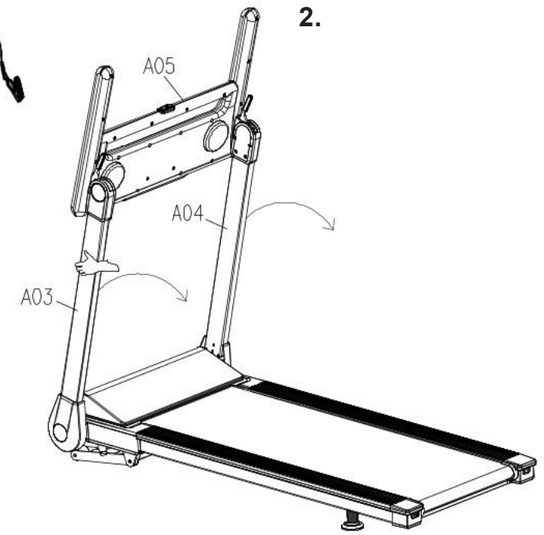

3.

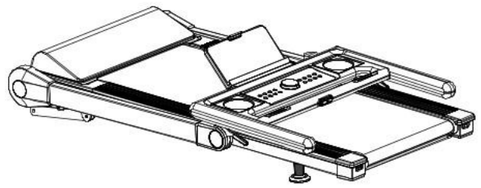

REGISTRÁCIA PRODUKTU A PODPORA

WWW.ADIDASHARDWARE.COM/PRODUCT-SUPPORT



Sériové číslo

AVUS-10100/0001/000001

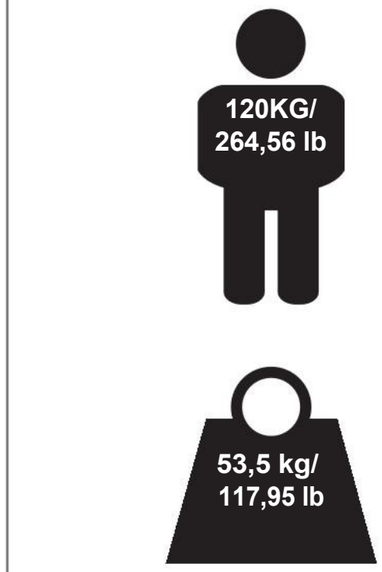

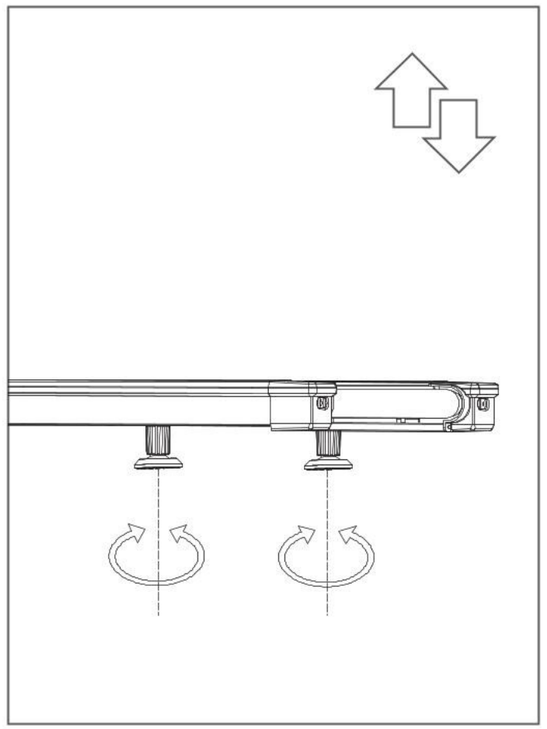

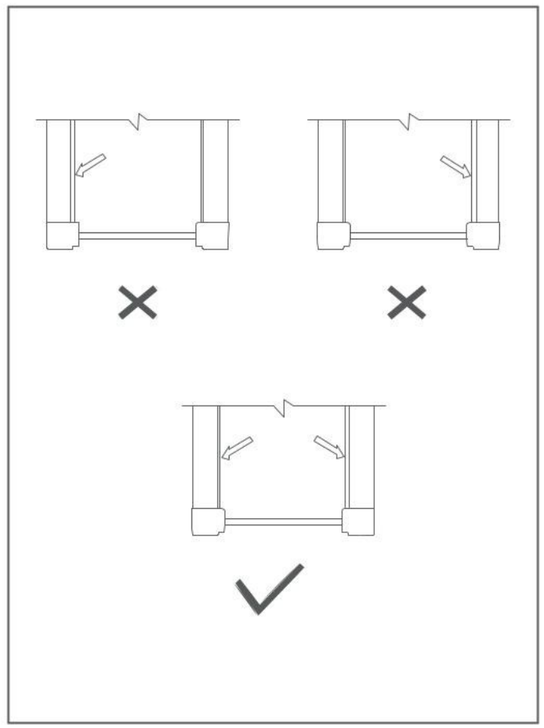

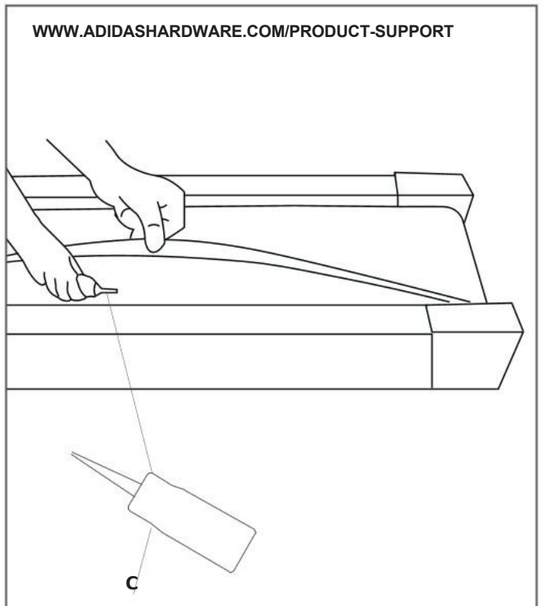

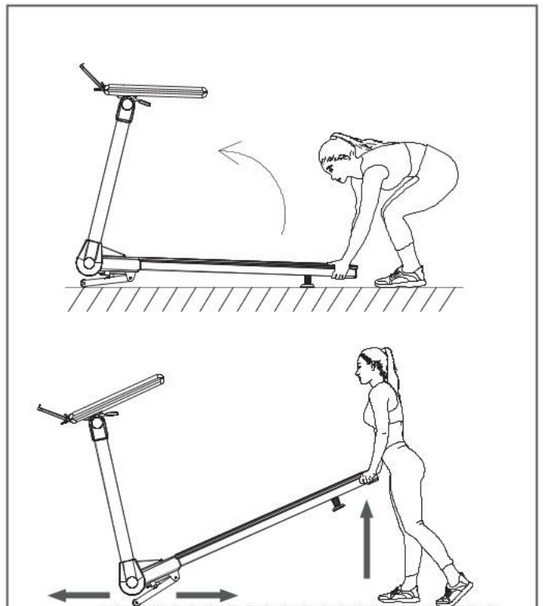

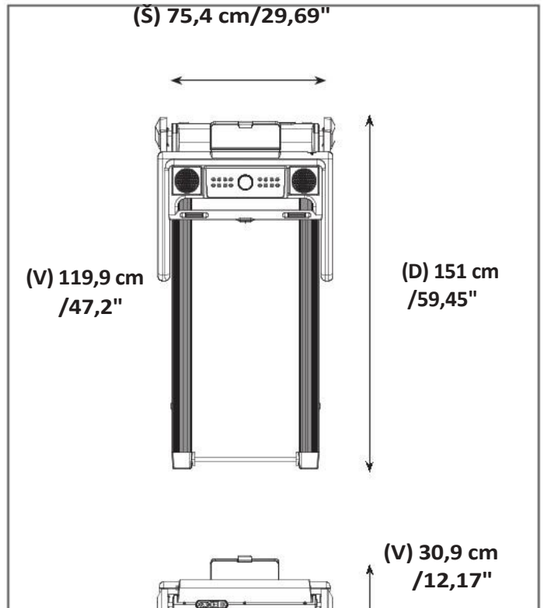

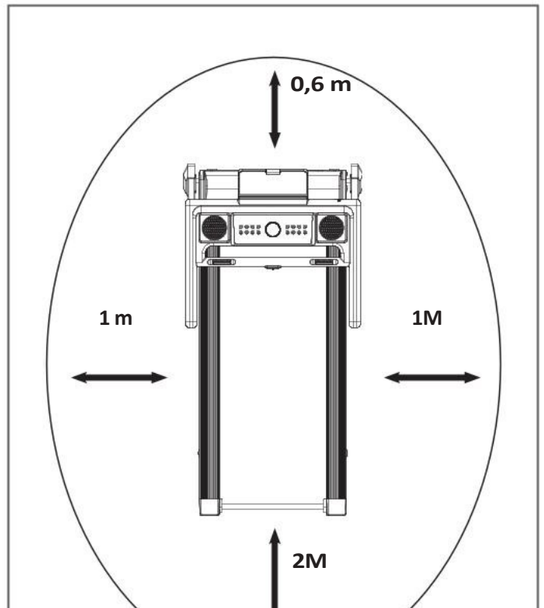

!!!

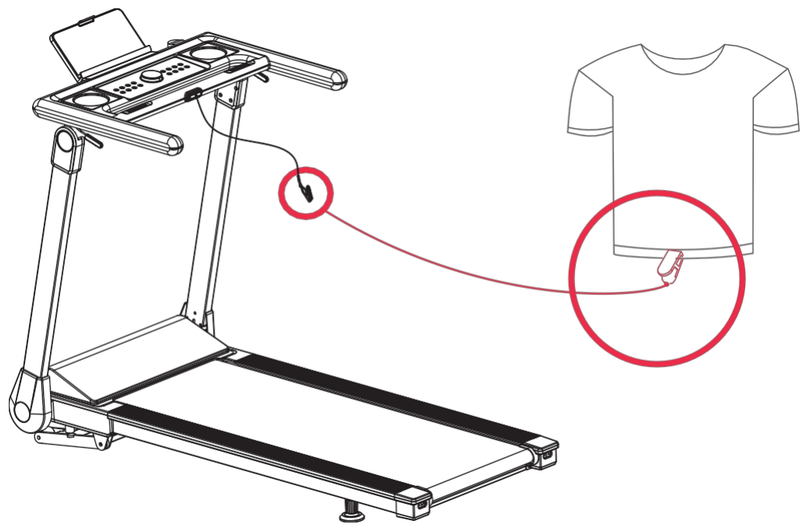

!!!

!!!

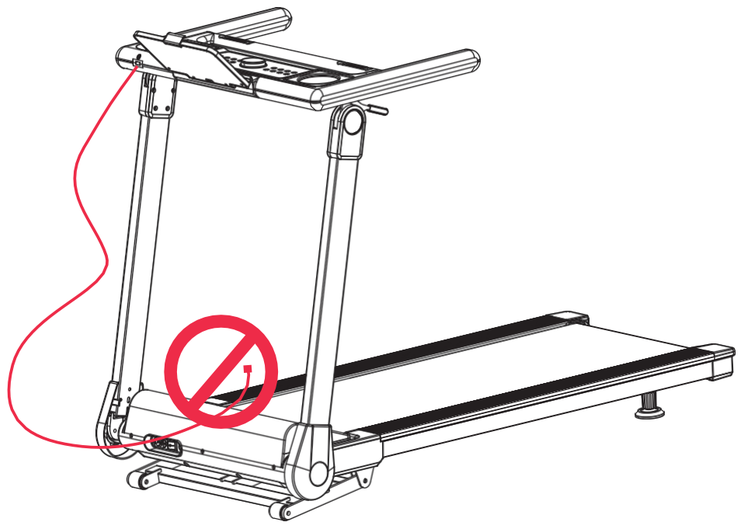

!!!

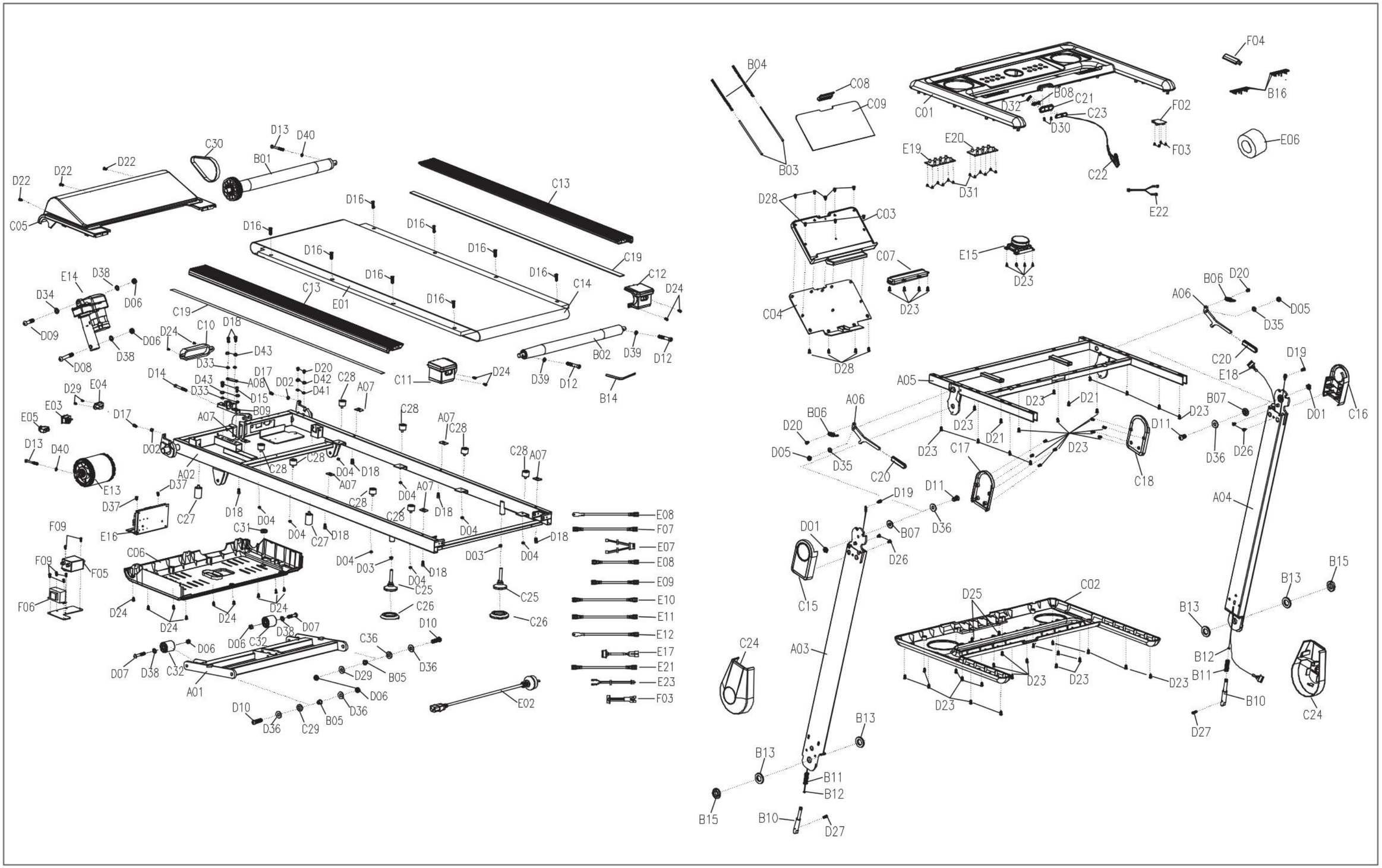
B04
C08
C09
C01
D32
B08
C21
C23
D30
F04
B16
F02
F03
E06
E19
E20
D31
C22
E22
B03
D28
C03
C07
E15
D23
C04
D28
A06
B06
D20
D05
D35
C20
D19
E18
A05
D23
D21
B07
D01
C16
D11
D36
D26
C18
C17
A04
D19
D11
D36
B07
D26
D01
C15
B15
B13
C02
D25
B13
B12
B11
B10
C24
D27
A03
C24
B13
B13
B11
B12
B15
B10
D27
C30
D13
D40
B01
D22
D22
C05
C13
D16
D16
D16
D16
D16
D16
D16
C19
C12
D24
C14
E01
C13
C19
E14
D38
D34
D06
D09
D06
D38
D08
D24
C10
D18
D43
D33
D14
D43
D33
D17
A08
D15
D20
D42
D41
D02
C28
A07
C11
D24
B02
D39
D12
D39
D12
B14
D29
E04
E03
E05
D17
B09
A07
C28
A07
C28
D13
D40
D02
C28
C28
D04
D18
A07
A02
E13
D37
D37
C27
D18
D04
C28
D04
A07
D18
C28
D04
D18
D04
C27
D18
D04
D03
D04
D18
E16
C31
F09
F09
F05
F06
C06
D04
D03
D04
D18
C25
C25
C26
C26
D24
D24
D24
D24
D07
D38
D06
C32
D06
C36
D10
D07
D38
C32
A01
D29
B05
D36
D06
D10
D36
C29
B05
D36
E02
E08
F07
E07
E08
E09
E10
E11
E12
E17
E21
E23
F03

				Množstvo/Počet
A01	Sklopná konzola			1
A02	Hlavný rám			1
A03	Ľavá vertikálna rúrka			1
A04	Pravá vertikálna rúrka			1
A05	Držiak konzoly			1
A06	Sklopné riadidlá			2
A07	Upevňovací panel bočnej lišty			6
A08	Upevňovací panel motora			1
B01	Predný valec			1
B02	Zadný valec			1
B03	Teleskopická tyč pre tablet			2
B04	Teleskopická tlačná pružina			2
B05	Rukáv sklopného držiaka			2
B06	Pružina riadidiel			2
B07	Stupňovitá objímka			2
B08	Plech			2
B09	Hliníková upevňovacia matica motora (R)			1
B10	Zaisťovací čap			2
B11	Pružina ťahacieho čapu			2
B12	Oceľové lano			2
B13	Ložisko			4
B14	6# Imbusový kľúč			1
B15	Matica		M20*1,5	2
B16	Pulsná doska			4
C01	Horný kryt displeja			1
C02	Spodný kryt displeja			1
C03	Horný kryt držiaka tabletu			1
C04	Spodný kryt držiaka tabletu			1
C05	Horný kryt motora			1
C06	Spodný kryt motora			1
C07	Podperka pre tablet			1
C08	Spona na tablet			1
C09	Podložka na tablet			1
C10	Kryt zásuvky			1
C11	Ľavý zadný kryt			1
C12	Pravý zadný kryt			1
C13	Bočná lišta			2
C14	Bežecký pás			1
C15	Vonkajší dekoratívny kryt ľavej vertikálnej rúrky			1
C16	Dekoratívny kryt vonkajšej časti pravej vertikálnej rúrky			1
C17	Dekoratívny kryt vnútornej časti vertikálnej rúrky, ľavý			1

				Množstvo/Počet
C18	Dekoratívny kryt vnútornej časti vertikálnej rúrky R			1
C19	EVA podložka			2
C20	Rukoväť riadidiel			2
C21	Zásuvka pre bezpečnostný kľúč			1
C22	Spona bezpečnostného kľúča			1
C23	Bezpečnostný kľúč			1
C24	Dekoratívny kryt			2
C25	Sada univerzálnych podložiek 2			2
C26	Pružný návlek na podložku nohy			2
C27	Čierny vankúš			2
C28	Čierny vankúš			8
C29	Plastová podložka			2
C30	Pás motora			1
C31	Kruhová zátka			1
C32	Pohybové koliesko			2
D01	Matica		M10	2
D02	Matica		M6	2
D03	Matica		M8	2
D04	Matica		M6	8
D05	Matica		M8	2
D06	Matica		M10	6
D07	Skrutka		M10*70	2
D08	Skrutka		M10*65	1
D09	Skrutka		M10*45	1
D10	Skrutka		M10*40	2
D11	Skrutka		M10*20	2
D12	Skrutka		M8*55	2
D13	Skrutka		M6*45	1
D14	Skrutka		M6*35	1
D15	Skrutka		M6*25	2
D16	Skrutka		M6*25	8
D17	Skrutka		M6*20	2
D18	Skrutka		M6*12	10
D19	Skrutka		M5*12	2
D20	Skrutka		M5*8	4
D21	Skrutka		ST4,2*20	2
D22	Skrutka		ST4,2*19	3
D23	Skrutka		ST4.2*12	49
D24	Skrutka		ST4.2*12	15
D25	Skrutka		ST4.2*12	2
D26	Skrutka		ST4,2*12	4

				Množstvo/Počet
D27	Skrutka		M4*16	2
D28	Skrutka		ST2,9*8	12
D29	Skrutka		ST2,9*8	2
D30	Skrutka		ST2,9*8	2
D31	Skrutka		ST2,9*6	12
D32	Skrutka		ST2,0*6	4
D33	Plochá podložka		Φ6	4
D34	Plochá podložka		Φ10*Φ20*1,5	1
D35	Plochá podložka		Φ8	2
D36	Veľká podložka		φ10*φ26*2,0	6
D37	Skrutka		M4*10	2
D38	Zaisťovacia podložka		φ10	4
D39	Zaisťovacia podložka		φ8	2
D40	Zaisťovacia podložka		Φ6	1
D41	Zaisťovacia podložka		φ5	2
D42	Pružná podložka		φ5	2
D43	Pružná podložka		Φ6	4
E01	Bežná doska			1
E02	Napájací kábel			1
E03	Štvorcové tlačidlo			1
E04	Zásuvka			1
E05	Ochrana proti preťaženiu			1
E06	Magnetické jadro			1
E07	Horný impulzný vodič			1
E08	Jednovodičový kábel striedavého prúdu			1
E09	Jednožilový kábel striedavého prúdu			1
E10	Jednovodičový kábel striedavého prúdu			2
E11	Jednovodičový kábel striedavého prúdu			1
E12	Uzemňovací vodič			1
E13	Bezkefový jednosmerný motor			1
E14	Motor s naklápacím mechanizmom			1
E15	Gombík			1
E16	Ovládací panel			1
E17	Horný signálny kábel konzoly			1
E18	Spodný signálny vodič konzoly			1
E19	Klávesnica 1			1
E20	Klávesnica 2			1
E21	Pripojovací kábel klávesnice			1
E22	Pripojovací kábel bezpečnostného spínača			1
E23	Kábel spodného impulzného snímača			2
F01	Skrutka		ST2,9*8	4

				Množstvo/Počet
F02	Modul prenosu Bluetooth			1
F03	Pripojovací kábel Bluetooth			1
F04	Dongle			1
F05	Filter			1
F06	Induktor			1
F07	Jednožilový kábel na striedavý prúd (AC)			1
F08	Uzemňovací vodič			1
F09	Skrutka		ST4,2*12	6

PREDNASTAVENÉ PROGRAMY											
P01 – P12 (km/h)		FÁZY TRÉNINGU									
		1	2	3	4	5	6	7	8	9	10
P01	RÝCHLOSŤ	2	4	3	4	3	5	4	2	5	3
	SKLON	1	2	3	3	1	2	2	3	2	2
P02	RÝCHLOSŤ	2	6	7	8	3	6	8	7	5	2
	SKLON	1	2	3	3	2	2	3	4	2	2
P03	RÝCHLOSŤ	3	8	3	8	5	9	5	9	12	6
	SKLON	1	3	5	7	9	10	8	6	5	2
P04	RÝCHLOSŤ	8	10	11	12	12	11	10	10	9	8
	SKLON	1	2	2	3	1	2	2	2	2	1
P05	RÝCHLOSŤ	6	10	12	9	11	8	12	7	9	3
	SKLON	1	2	4	3	2	2	4	5	2	1
P06	RÝCHLOSŤ	2	8	6	10	10	9	11	8	5	3
	SKLON	2	2	3	2	3	4	5	6	5	3
P07	RÝCHLOSŤ	2	6	7	9	7	9	6	5	4	2
	SKLON	4	5	6	6	9	9	10	12	6	3
P08	RÝCHLOSŤ	2	4	6	8	7	8	9	6	4	2
	SKLON	3	5	4	4	3	4	4	3	3	2
P09	RÝCHLOSŤ	2	4	5	7	6	5	8	6	3	2
	SKLON	3	5	3	4	2	3	4	2	3	2
P10	RÝCHLOSŤ	2	3	5	3	3	5	3	6	3	3
	SKLON	4	4	3	6	7	8	8	6	3	3
P11	RÝCHLOSŤ	2	5	8	10	6	9	5	3	2	2
	SKLON	1	3	5	8	10	7	6	3	2	3
P12	RÝCHLOSŤ	2	5	5	4	4	6	4	2	3	4
	SKLON	3	5	6	7	12	9	11	11	6	3

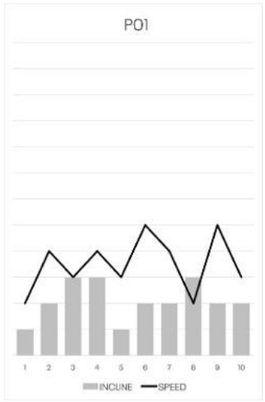

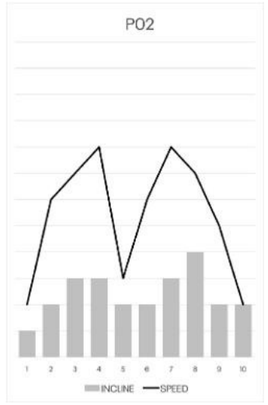

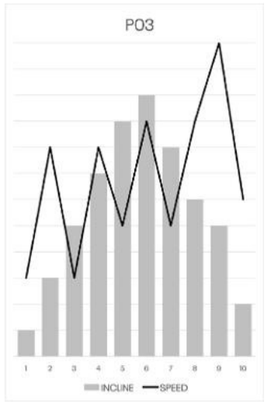

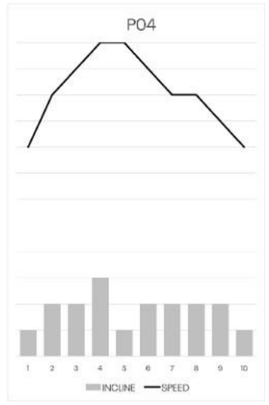

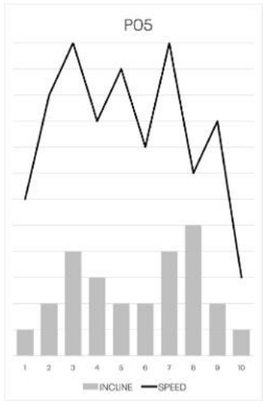

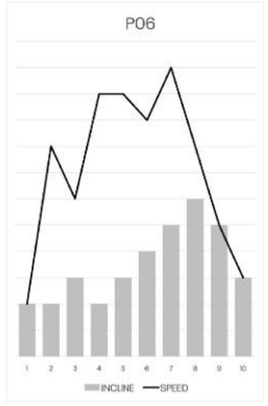

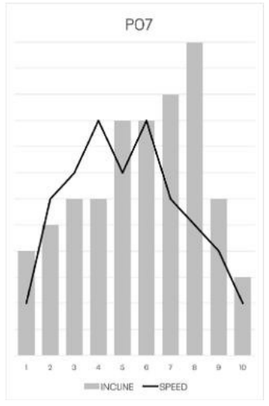

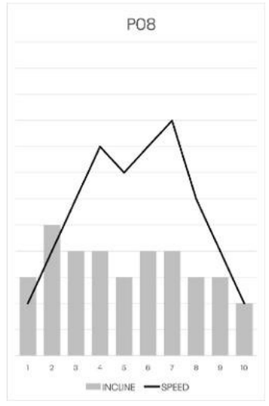

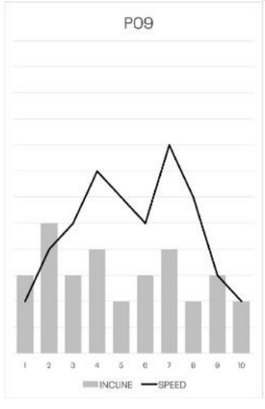

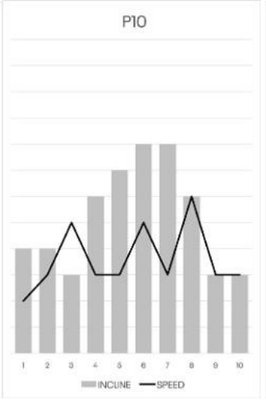

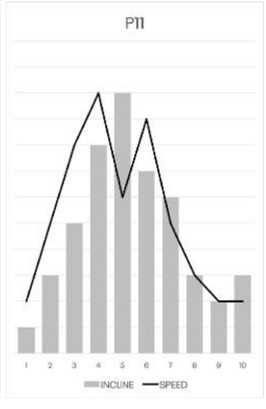

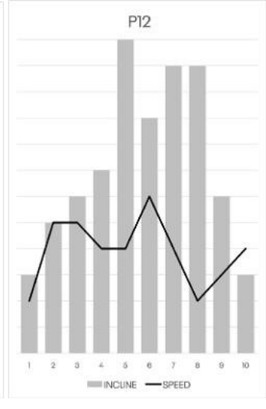

PREDNASTAVENÉ PROGRAMY

P01 – P12 (MPH)		FÁZY TRÉNINGU									
		1	2	3	4	5	6	7	8	9	10
P01	RÝCHLOSŤ	1,2	2,5	1,8	2,5	1,8	3,1	2,5	1,2	3,1	1,8
	SKLON	1	2	3	3	1	2	2	3	2	2
P02	RÝCHLOSŤ	1,2	3,7	4,3	5	1,8	3,7	5	4,3	3,1	1,2
	SKLON	1	2	3	3	2	2	3	4	2	2
P03	RÝCHLOSŤ	1,8	5	1,8	5	3,1	5,6	3,1	5,6	7,5	3,7
	SKLON	1	3	5	7	9	10	8	6	5	2
P04	RÝCHLOSŤ	5	6,2	6,8	7,5	7,5	6,8	6,2	6,2	5,6	5
	SKLON	1	2	2	3	1	2	2	2	2	1
P05	RÝCHLOSŤ	3,7	6,2	7,5	5,6	6,8	5	7,5	4,3	5,6	1,8
	SKLON	1	2	4	3	2	2	4	5	2	1
P06	RÝCHLOSŤ	1,2	5	3,7	6,2	6,2	5,6	6,8	5	3,1	1,8
	SKLON	2	2	3	2	3	4	5	6	5	3
P07	RÝCHLOSŤ	1,2	3,7	4,3	5,6	4,3	5,6	3,7	3,1	2,5	1,2
	SKLON	4	5	6	6	9	9	10	12	6	3
P08	RÝCHLOSŤ	1,2	2,5	3,7	5	4,3	5	5,6	3,7	2,5	1,2
	SKLON	3	5	4	4	3	4	4	3	3	2
P09	RÝCHLOSŤ	1,2	2,5	3,1	4,3	3,7	3,1	5	3,7	1,8	1,2
	SKLON	3	5	3	4	2	3	4	2	3	2
P10	RÝCHLOSŤ	1,2	1,8	3,1	1,8	1.8	3,1	1,8	3,7	1,8	1,8
	SKLON	4	4	3	6	7	8	8	6	3	3
P11	RÝCHLOSŤ	1,2	3,1	5	6,2	3,7	5,6	3,1	1,8	1,2	1,2
	SKLON	1	3	5	8	10	7	6	3	2	3
P12	RÝCHLOSŤ	1,2	3,1	3,1	2,5	2,5	3,7	2,5	1,2	1,8	2,5
	SKLON	3	5	6	7	12	9	11	11	6	3



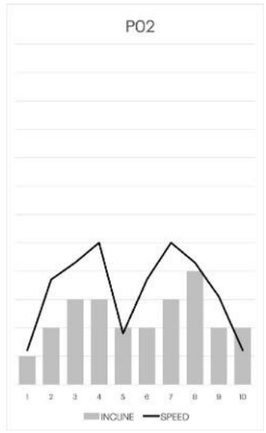

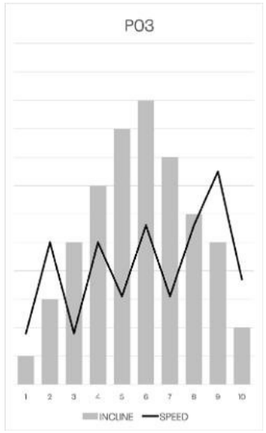

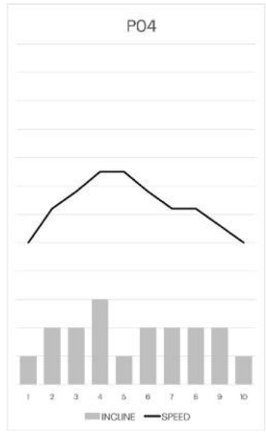

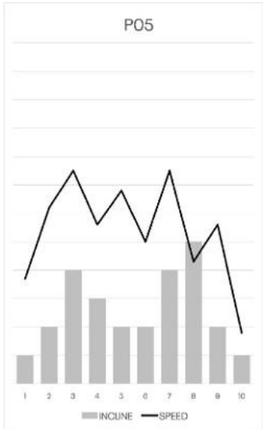

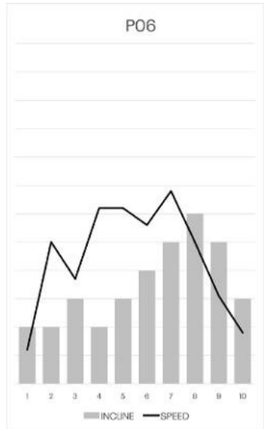

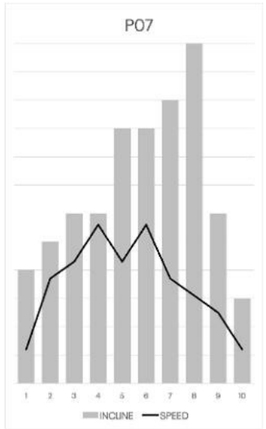

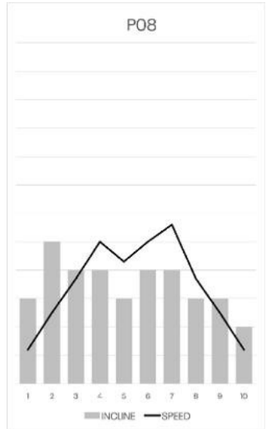

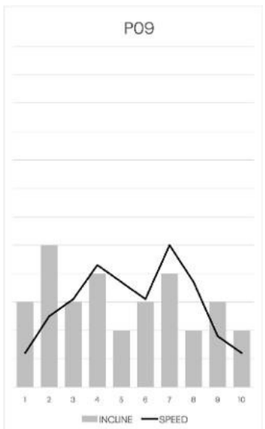

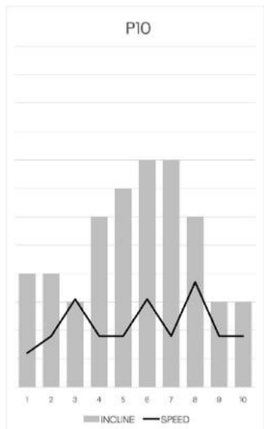

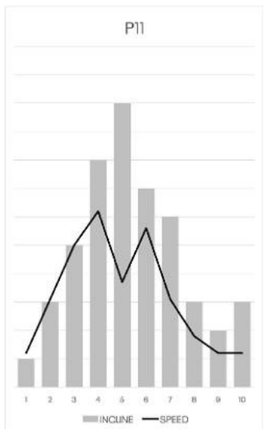

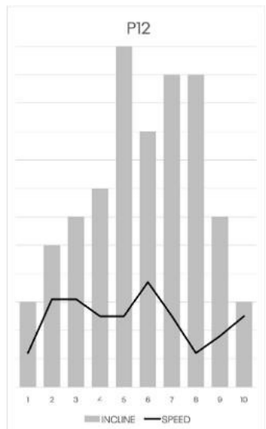

KONZOLA

OKAMŽITÝ SKLON
Stlačte tlačidlá 3-6-9-12 pre rýchly výber sklonu.

OKAMŽITÁ RÝCHLOSŤ
Stlačte 4/2, 8/5, 12/7, 15/9 pre rýchly výber rýchlosti; 4-8-12-15 = km/h a 2-5-7-9 = mph.

Otočný číselník (DIAL)

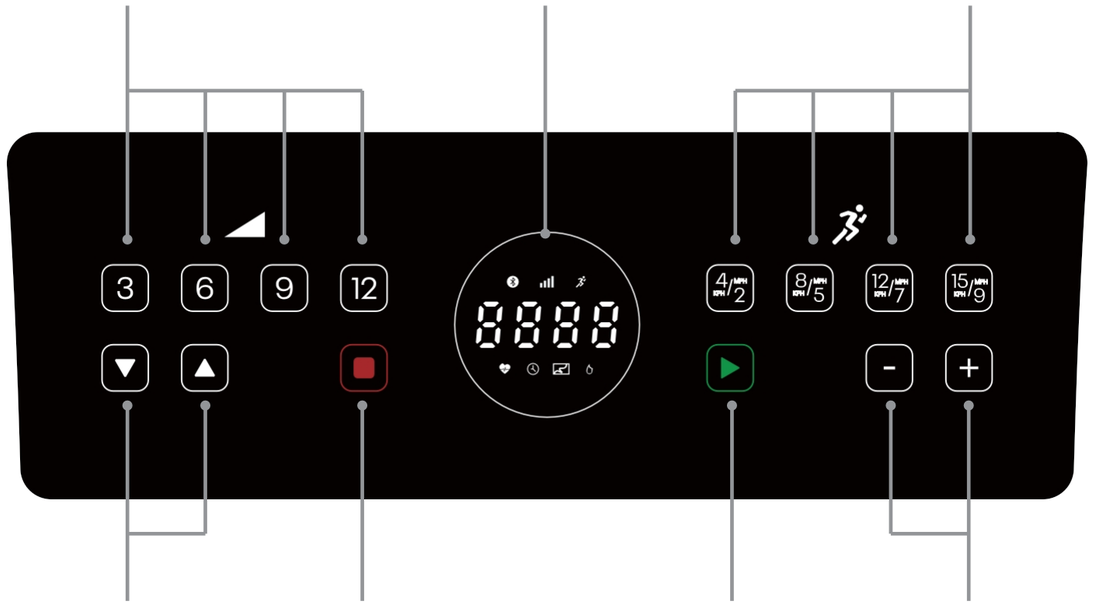

SKLON +/-
Umožňuje zvýšiť alebo znížiť sklon počas cvičenia.

PAUZA/STOP
Stlačením tohto tlačidla môžete stroj pozastaviť alebo zastaviť.

ŠTART
Toto tlačidlo môžete stlačiť kedykoľvek na spustenie stroja

RYCHLOSŤ +/-
Stlačením tlačidla + zvýšite rýchlosť, stlačením tlačidla - znížite rýchlosť.

ČÍSELNÍK

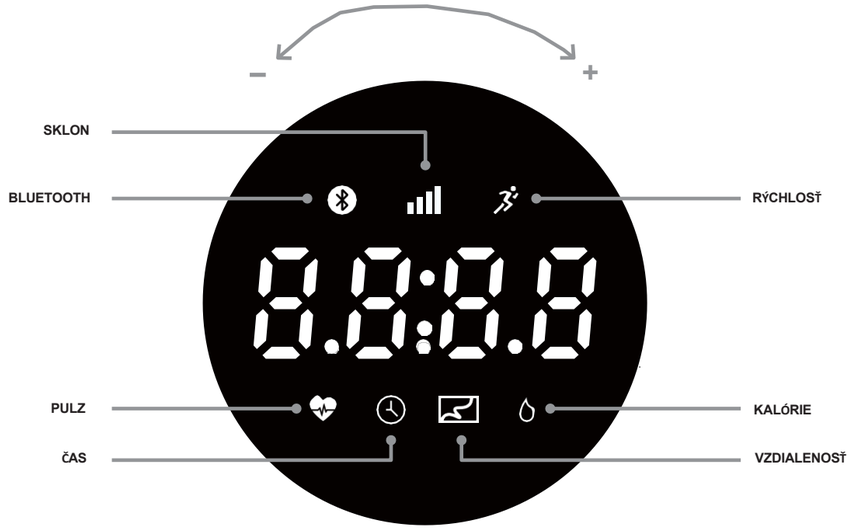

PULZ
Priložte prst na snímač pulzu na riadidlách a podržte ho približne 3 sekundy, na displeji sa zobrazí hodnota srdcovej frekvencie. Táto hodnota slúži len ako orientačná a nemožno ju používať ako lekárske údaje.

KALÓRIE
0,0–9999

ČAS
<1 hodina: 0:00 – 59:59

>1 hodina: 1:00 – 18:12

BLUETOOTH DONGLE
Vložte DONGLE do portu na zadnej strane konzoly. Pripojte sa k DONGLE cez Bluetooth pomocou aplikácie a vášho jedinečného kódu Adidas „Adidas****“. Po pripojení sa rozsvieti kontrolka.

RÝCHLOSŤ
1,0 – 15,0 km/h/0,6 – 9,4 míle/h

VZDIALENOSŤ
0,0 – 99,99 km/0,0 – 62,0 ml

SKLON
Úroveň: 0 – 12

FUNKCIE OVLÁDAČA

ŠTART/PAUZA/STOP
Stlačte raz, aby ste začali cvičenie. Stlačte ho ešte raz, aby ste cvičenie pozastavili. Stlačte a podržte Dial na 2 sekundy, aby ste cvičenie zastavili a vrátili sa do pohotovostného režimu.

RÝCHLOSŤ+/-
V režime behu: Otočením ovládača proti smeru hodinových ručičiek znížite RÝCHLOSŤ. Otočením ovládača v smere hodinových ručičiek zvýšite RÝCHLOSŤ.

POTVRDENIE
V akomkoľvek režime nastavenia môžete otočením ovládača DIAL upraviť hodnotu nastavenia a stlačením potvrdiť.

POČÍTAČOVÉ PROGRAMY

ZAPNUTIE

Po pripojení napájania k zariadeniu sa konzola zapne a ozve sa dlhý pípací tón. Všetky segmenty LED displeja sa rozsvietia na 2 sekundy (Obrázok 1), zobrazí sa „U*.*“ (Obrázok 2) a potom zariadenie prejde do pohotovostného režimu (Obrázok 3).



1. 2. 3.

RÝCHLY ŠTART

• V pohotovostnom režime (obrázok 3) je možné tréning spustiť priamo stlačením otočného ovládača 1-krát. Všetky hodnoty tréningu sa budú automaticky cyklicky zobrazovať.



4. ČAS 5. VZDIALENOSŤ 6. RÝCHLOSŤ 7. SKLON

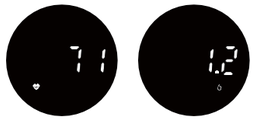

8. PULZ 9. KALÓRIE

- Stlačte raz tlačidlo DIAL, aby ste spustili tréning. Stlačte ho ešte raz, aby ste tréning pozastavili. Stlačte a podržte tlačidlo DIAL po dobu 2 sekúnd, aby ste tréning zastavili a vrátili sa do pohotovostného režimu.
- V režime behu: Otočením ovládača proti smeru hodinových ručičiek znížite RÝCHLOSŤ. Otočením ovládača v smere hodinových ručičiek zvýšite RÝCHLOSŤ.
- V ktoromkoľvek režime nastavenia môžete otočením tlačidla upraviť hodnotu nastavenia a stlačením potvrdiť.

Prednastavené programy (P01 – P12)

- V pohotovostnom režime (obrázok 3) otočte ovládačom DIAL a vyberte prednastavený program P01 – P12 (obrázok 11), stlačte ovládač DIAL na potvrdenie a spustenie.



11.

- Stlačte tlačidlá SPEED+/- alebo INCLINE+/-, alebo otočte ovládačom na nastavenie dĺžky trvania tréningu
- Každý program je možné rozdeliť na 10 úsekov; pri začatí nového úseku zariadenie trikrát pípne
- Stlačte tlačidlá SPEED+/- alebo INCLINE+/-, alebo otočte ovládačom na zmenu rýchlosti alebo sklonu počas každej sekcie
- Po ukončení programu zariadenie trikrát zapípa a zastaví sa

3 RUČNÉ PROGRAMY

ČAS

- V pohotovostnom režime otočte ovládačom DIAL v smere hodinových ručičiek za polohu P12, až kým sa nezobrazí obrazovka TIME (OBRAZ 4)
- Stlačte ovládač DIAL raz, aby ste vstúpili do režimu nastavenia. Otočte ovládačom DIAL, stlačte tlačidlá INCLINE
  +/- alebo SPEED+/- a nastavte požadovanú hodnotu
- Stlačte ovládač DIAL raz na spustenie (START). Hodnoty tréningu sa budú automaticky cyklicky zobrazovať
- Počas tréningu stlačte tlačidlá INCLINE +/-, SPEED+/- alebo otočte ovládačom DIAL, aby ste zmenili sklon alebo rýchlosť

VZDIALENOSŤ

- V pohotovostnom režime otočte ovládačom v smere hodinových ručičiek, cez P12, až kým sa nedostanete na obrazovku VZDIALENOSŤ (OBRAZ 5)
- Stlačte raz otočný volič, aby ste vstúpili do režimu nastavenia. Otočte otočným voličom, stlačte tlačidlá INCLINE
  +/- alebo SPEED+/- a nastavte požadovanú hodnotu
- Stlačte ovládač DIAL raz na spustenie tréningu. Hodnoty tréningu sa budú automaticky cyklicky zobrazovať
- Počas tréningu stlačte tlačidlá INCLINE +/-, SPEED+/- alebo otočte ovládačom DIAL, aby ste zmenili sklon alebo rýchlosť

KALÓRIE

- V pohotovostnom režime otočte ovládačom v smere hodinových ručičiek cez P12, až kým sa nedostanete na obrazovku CALORIES (OBRAZ 9)
- Stlačte raz otočný volič, aby ste vstúpili do režimu nastavenia. Otočte otočným voličom, stlačte tlačidlá INCLINE
  +/- alebo SPEED+/- a nastavte požadovanú hodnotu
- Stlačte ovládač DIAL raz na spustenie tréningu Hodnoty tréningu sa budú automaticky cyklicky zobrazovať
- Počas tréningu stlačte tlačidlá INCLINE +/-, SPEED+/- alebo otočte ovládačom DIAL, aby ste zmenili sklon alebo rýchlosť

PRIPOJENIE K FITNESS APLIKÁCII

Konzola podporuje aplikácie adidas Console+, Kinomap a Zwift. Po pripojení cez Bluetooth sa na displeji zobrazí nasledujúce.

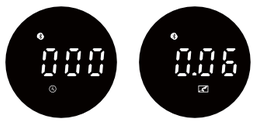



SRDEČNÁ FREKVENCIA CEZ BLUETOOTH

Tento produkt je kompatibilný s nositeľným snímačom srdcovej frekvencie; aby ste získali presné meranie, hrudný pás musí byť v priamom kontakte s vašou pokožkou. Po nasadení hrudného pásu stojte čelom k displeju konzoly minimálne 15 sekúnd. To umožní prijímaču v konzole rozpoznať signál z hrudného pásu. Meranie srdcovej frekvencie slúži iba ako orientačná pomôcka a nie je určené na lekárske účely ani na monitorovanie zdravotného stavu.

FUNKCIE POČÍTAČA

PREPOČET MPH NA KPH

V pohotovostnom režime vytiahnite bezpečnostný kľúč, stlačte súčasne tlačidlá INCLINE+/INCLINE- a podržte ich približne 5 sekúnd, kým nezačujete jeden zvuk, a potom môžete dokončiť prepnutie medzi km/h a mph.

FUNKCIA UPOZORNENIA NA MAZANIE

Po každých 300 km (188 míľach) prevádzky je potrebné bežecký pás namazať. Prístroj bude každých 10 sekúnd vydávať zvukový signál a na displeji sa zobrazí nápis „OIL“. Pokyny na mazanie nájdete v používateľskej príručke. Olej naneste do strednej časti bežeckej dosky. Po namazaní stlačte otočný gombík DIAL na 3 sekundy a varovný zvuk sa zastaví.

FUNKCIA BEZPEČNOSTNÉHO ZÁMKU

V akomkoľvek režime sa stroj zastaví, ak vytiahnete bezpečnostný kľúč. Stroj nebude fungovať, kým sa bezpečnostný kľúč opäť nevloží.

BEZPEČNOSTNÝ KĽÚČ

Súčasťou tohto zariadenia je červený bezpečnostný kľúč; zariadenie nebude fungovať, pokiaľ nie je zasunutý. Jeho účelom je okamžité zastavenie zariadenia v prípade núdze. Počítač zobrazí hlásenie „SAFE“, ak nie je správne pripojený k bežeckému pásu. Spona na druhom konci bezpečnostného kľúča musí byť počas celého tréningu pripevnená k používateľovi, aby sa zabezpečilo okamžité zastavenie zariadenia v prípade núdze.

FUNKCIA ÚSPORY ENERGIE (ERP)

Tento výrobok je vybavený režimom úspory energie, ktorý sa aktivuje, ak je bežecký pás neaktívny po dobu 10 minút. Na opätovné spustenie bežeckého pásu stačí stlačiť ľubovoľné tlačidlo.

V pohotovostnom režime sa na displeji zobrazí:



Režim vypnutia: 0,8 W

ZAPNUTIE A VYPNUTIE

Bežecký pás môžete kedykoľvek vypnúť, čím nedôjde k žiadnemu poškodeniu.

UPOZORNENIE

- Odporúčame vám na začiatku tréningu udržiavať nízku rýchlosť a držať sa madiel, kým si na bežecký pás nezvyknete a neosvojíte si jeho ovládanie
- Pripevnite sponu bezpečnostného kľúča k svojmu oblečeniu
- Ak chcete tréning bezpečne ukončiť, stlačte tlačidlo STOP alebo potiahnite za bezpečnostné lanko, bežecký pás sa následne okamžite zastaví
- Ak sa počas cvičenia v núdzovej situácii potrebujete dostať z prístroja, uchopte madlá a položte obe nohy na pravú a ľavú opornú plošinu vedľa bežeckého pásu
- Keď zariadenie nepoužívate, vytiahnite núdzový bezpečnostný kľúč

Ďalšie informácie nájdete na:
www.adidashardware.com

WWW.ADIDASHARDWARE.COM
/PRODUCT-SUPPORT